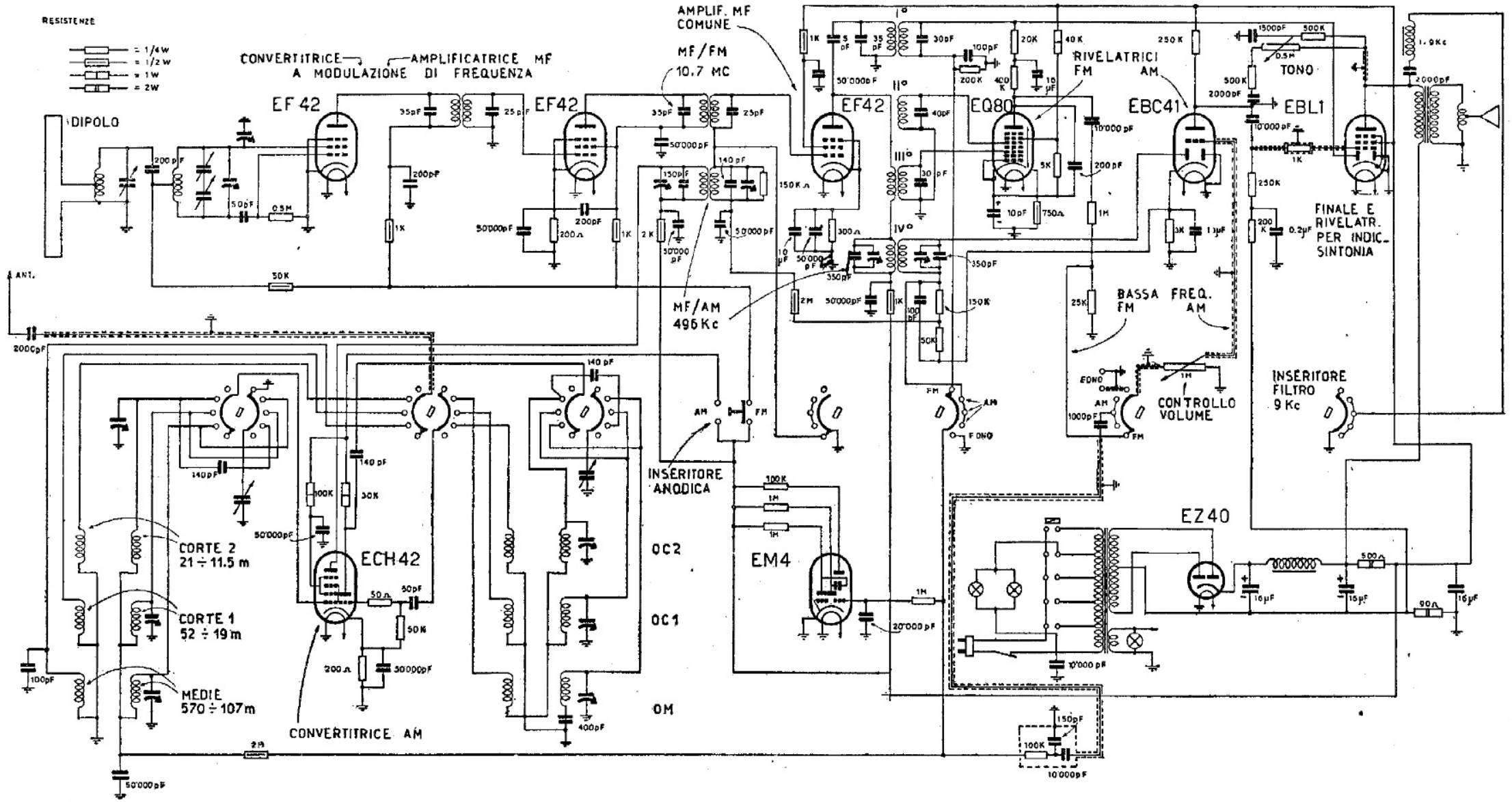

SIEMENS RADIO - Ricevitore AM/FM mod. 841 - A modulazione d'ampiezza: medie e due corte, a modulazione di frequenza: gamma da 88 a 108 megacicli. Media frequenza FM a 10,7 megacicli, media frequenza AM a 469 kc. ECH42 solo per AM.